DEMAG
Cranes & Components

Demag-Bahn- und Krananlagen aus dem Kranbaukasten KBK

Flurfrei transportieren, exakt positionieren, ergonomisch handhaben

Lassen Sie Ihr Material doch den Luftweg nehmen

Bahn- und Krananlagen aus dem Kranbaukasten KBK von Demag Cranes & Components bewähren sich seit vielen Jahren. Anlagen, die mit seinen Bauelementen ausgeführt sind, befinden sich in Betrieben und Werkstätten nahezu aller Art und jeder Größe erfolgreich im Einsatz.

Kennzeichnend für den Baukasten **KBK classic** sind die vielfältigen Möglichkeiten, Lasten schnell, zuverlässig und wirtschaftlich oberhalb der Arbeits- und Produktionsebene zu transportieren – und das ohne die Hallenfläche für Kranbahnstützen oder Fahrwege zu beanspruchen. Hinzu kommt, dass Sie alle Arbeitsplätze so anordnen können, wie es für die Produktivität am günstigsten ist.

Mit den Komponenten des **KBK ergo**-Baukastens können bei Bedarf nach oben gerichtete Kräfte abgefangen werden, wie sie beispielsweise bei Kranen mit großem Überhang oder mit Manipulatorarmen auftreten.

Neben dem Baukasten mit Stahlprofilen sind auch Profile aus Aluminium erhältlich. **KBK Aluline** besticht durch sein geringes Eigengewicht und steht für die komfortable Handhabung von Lasten bis zu einem Gewicht von 1.000 kg.

Demag-Kranbaukasten KBK ...
KBK-Anlagen eignen sich sowohl für linienförmige als auch für flächendeckende Transporte, für Punkt-zu-Punkt-Verbindungen oder weitverzweigte Strecken. Sie lassen sich in abgestuften Traglastbereichen bis 3.200 kg ausführen und ermöglichen bedarfsgesteuerte, hocheffektive und stauungsfreie Fördervorgänge.

... von hoher Stabilität und Flexibilität, ...
Aus zahlreichen modularen Bauteilen bestehend, bietet der KBK-Baukasten die Gewähr, dass sich maßgeschneiderte Ausführungen und individuelle Ausrüstungen realisieren lassen. Grundelemente sind kaltgewalzte Spezialprofile in verschiedenen Größen. Sie zeichnen sich bei geringem Eigengewicht durch hervorragende Festigkeit und Steifigkeit aus. Außerdem sorgen sie dafür, dass KBK-Anlagen leicht und kostengünstig aus- oder umgebaut werden können, wenn der Betrieb wächst oder die Produktion verändert wird.

... einfach zu montieren, zuverlässig und wirtschaftlich
Ein weiterer typischer Vorteil ist die einfache und schnelle Installation durch aufeinander abgestimmte Anschlussmaße und Steck-Schraub-Verbindungen. Die Inbetriebnahme ist problemlos und Wartungsarbeiten lassen sich schnell durchführen.
Als standardisierte Produkte in Großserie gefertigt, bieten KBK-Bauteile die Gewähr für
- optimales Kosten-Nutzen-Verhältnis,
- hohe Funktionssicherheit,
- lange Lebensdauer.

Umfassender Service
Für Ihr KBK-Projekt bieten wir Ihnen umfangreiche Dienstleistungen:
- Beratung vor Ort
- Projektierung einschließlich moderner EDV-Unterstützung; Konstruktion von Sonderlösungen
- Lieferung, Montage und Inbetriebnahme
- Demag-Service zur Aufrechterhaltung der hohen Sicherheit und Verfügbarkeit sowie zur Werterhaltung Ihrer Anlage, einschließlich Erfüllung aller Unfallverhütungsvorschriften und -richtlinien

Inhalt

Bauarten-Übersicht 4 – 7
Einschienen-Hängebahnen 10 – 11
Einträger-Hängekrane 12
Zweiträger-Hängekrane 13
Ausleger- und Ausschiebekrane 14
Manipulatorkrane 15
Stapelkrane, Portalkrane 16
Kranbahn-Tragkonstruktionen 17
Bauteile KBK classic 18 – 20
Bauteile KBK ergo 21
KBK Aluline 22 – 24
Bauteile KBK Aluline 25
Kompakthebezeuge 26 – 27
Bauteile Steuerungen 28 – 29
Lastaufnahmemittel 30 – 31
Säulenschwenk-, Säulendreh- und Wandschwenkkrane 32 – 33
KBK-Designer 34
Anfrageformular 35

Hängebahnen für weiträumige flurfreie Materialtransporte

Einschienen-Hängebahnen
Zum linienförmigen Transport; Direktverbindung von Auf- und Abgabestellen durch Reversierbetrieb oder Kreisverkehr. Zahlreiche Ausführungsmöglichkeiten von einfachen, handbedienten Geradbahnen bis hin zu weitverzweigten, teil- oder vollautomatischen Ringbahnen; individuelle Streckenführung durch Gerad- und Bogenstücke, Weichen und Schwenkscheiben.

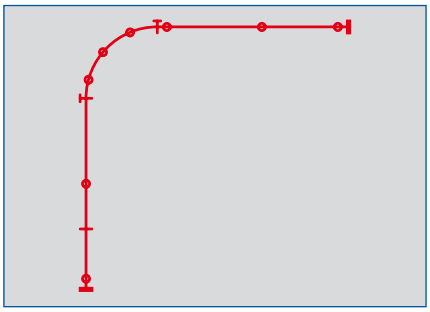

Hängekrane zur Verknüpfung von Produktionsvorgängen

Einträger-Hängekrane
Zum flächendeckenden Transport; kürzeste Anfahrmaße, geringes Eigengewicht; leicht von Hand verfahrbar. Gelenkverbindung zwischen Kranträger und Fahrwerken für klemmsicheren und leichtgängigen Betrieb; problemloses Befahren auch von abgewinkelten und keilförmig verlaufenden Kranbahnen.

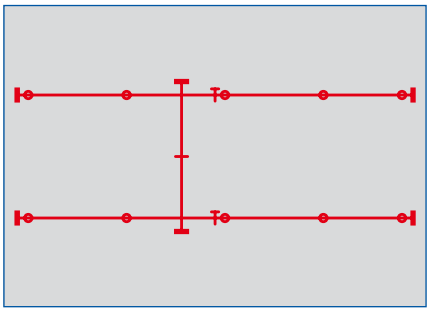

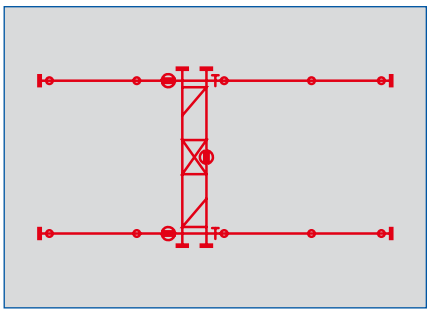

Zweiträger-Hängekrane
Für schwerere Lasten und größere Spannweiten; günstige Einbaumaße; auch als **Manipulatorkrane,** optimal abgestimmt für den Einsatz moderner Handhabungssysteme. Größtmögliche Hakenwege durch Anordnung des Hubwerks zwischen den Kranträgern; durch Mehrfachaufhängung (Krane mit mehr als zwei Kranbahnen) ist jede gewünschte Spannweite erreichbar.

Ausleger- und Ausschiebekrane –
Mit großem Überhang für erweiterten flurfreien Transport

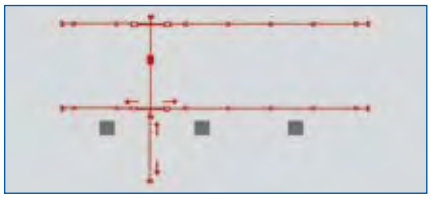

Auslegerkrane
Kranträger mit bis zu 2,5 m über das Spurmittenmaß hinausragendem Überhang.

Ausschiebekrane
Kranträger mit Zwischenträger, der sich auf einer oder auf beiden Seiten bis zu 2,5 m ausschieben lässt. Optimal geeignet für nachträglich angebaute, mit Lüftungskanälen, Heizstrahlern, Medienleitungen o. Ä. ausgestattete oder durch Säulen und Stützen schwer zugängliche Hallenbereiche.

Schwenkkrane –
Arbeitsplatzkrane, integriert in den innerbetrieblichen Materialfluss

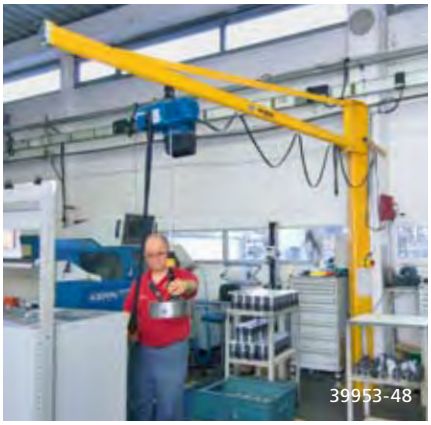

Säulenschwenk- und -drehkrane
Zum freistehenden Aufstellen an nahezu jeder beliebigen Stelle; mit großem Aktionsradius. Säulenschwenkkrane mit Auslegern, die durch geringes Eigengewicht bei jeder Laststellung mühelos schwenkbar sind.

Wandschwenkkrane
Zum Befestigen an Wänden, Stützen oder Maschinen; keine Inanspruchnahme von Bodenflächen.
Auch als Geräteträger für Prüfgeräte, Werkzeuge sowie als Kabel- oder Schlauchträger.

Stapelkrane, Portalkrane
Ideale Helfer am Arbeitsplatz

Stapelkrane
Zweiträger-Hängekrane mit drehbaren Spezialkatzen; leicht von Hand verfahr- und schwenkbar. Zum Ein- und Auslagern von Stückgütern, Behältern und Paletten.

Portalkrane
Bodenverfahrbar, nicht schienengebunden; vor allem bei Reparatur- und Montagearbeiten ideal. Leicht verfahrbar; einfach zu zerlegen und wieder aufzubauen.

Demag-Bahn- und Krananlagen KBK –
alle Bauarten und Ausführungsmöglichkeiten auf einen Blick

DEMAG

Einschienen-Hängebahnen – Genau das Richtige für den linienförmigen Transport

Einschienen-Hängebahnen aus dem KBK-Baukasten sorgen in optimaler Weise für linienförmige, flurfreie Transporte.

Beispielhaft anpassungsfähig
Ein breites Spektrum an Bauteilen ermöglicht es, die Linienführung exakt an die baulichen Gegebenheiten Ihrer Halle anzupassen. Gleichzeitig bietet es die Gewähr, dass alle produkt- und arbeitsplatz-spezifischen Anforderungen Ihrer Fertigung erfüllt werden.

KBK classic-Einschienen-Hängebahnen lassen sich nahezu beliebig ausführen: von einfachen, handbedienten Geradbahnen bis hin zu weitverzweigten, teil- oder vollautomatischen Ringbahnen. Über Verriegelungen lassen sich Überfahrten auf benachbarte Hängekrane durchführen.

Ideale Geräteträger
Die Spezialprofile der KBK-Anlagen eignen sich auch zum Bau von Geräteträgern, z. B. für mit Balancern ausgerüstete Prüfgeräte, Druckluft- und Elektrowerkzeuge u. v. a., sowie

von Energiezuführungen für Krane und andere ortsveränderliche Energieverbraucher.

Die Leitungswagen können außerdem als Aufhängungen für Schläuche zum Transport von Flüssigkeiten und Gasen verwendet werden.

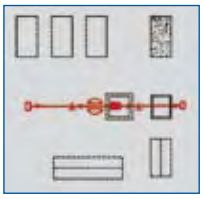

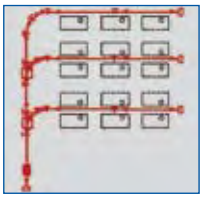

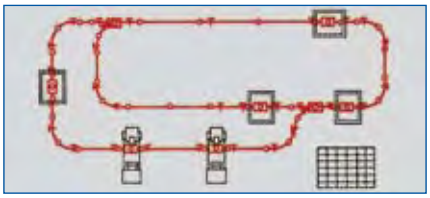

Profilauswahl: max. Stützweiten, Bauhöhen

Profil KBK	Bauhöhe justierbar (mm)		Traglast (kg)						
			80	125	250	500	1000	1600	2000
100	220	Aufhängeabstand für Einschienenbahn l_w (m)	3,0	2,4					
I	250		5,0	4,1	2,5				
II-L	370			7,0	5,8	3,5			
II	400				8,0	5,4	3,2		
III	446					8,0	5,7	4,1	3,4

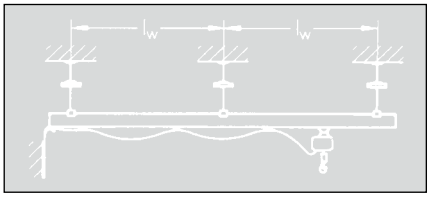

Einträger-Hängekrane – Günstige Einbaumaße, geringes Eigengewicht

Einträger-Hängekrane aus dem KBK classic-Baukasten ermöglichen es, Güter aller Art auf schnelle und sichere Weise flächendeckend, flurfrei zu transportieren und exakt zu positionieren.

Kostengünstig und problemlos
KBK classic-Einträger-Hängekrane können einfach an der Hallendecke oder an der Dachkonstruktion aufgehängt werden. Zusätzliche Stützen für die Kranbahn sind nicht erforderlich. So lassen sich auch Teilbereiche einer Halle kostengünstig und technisch optimal mit Hängekranen ausrüsten.

Einfache und sichere Handhabung
Durch geringes Eigengewicht und leichtgängige Fahrwerke sind die Krane bequem von Hand verfahrbar. Sie bieten die Gewähr, dass sich auch schwere und unhandliche Werkstücke sicher handhaben lassen.

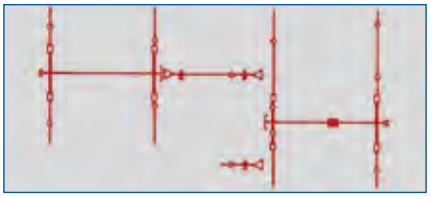

Zu den Vorteilen der KBK classic-Einträger-Hängekrane gehört die Möglichkeit, sie mit Einschienen-Hängebahnen zu verriegeln und ihre Krankatzen hinüber und zurück zu fahren.

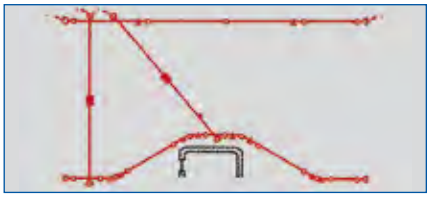

Durch die gelenkige Anbringung ist ein Klemmen des Kranträgers nicht möglich. Einträgerkrane können auch abgewinkelte oder keilförmig verlaufende Kranbahnen verfahren.

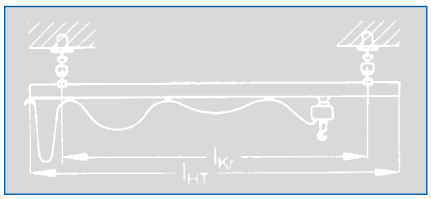

Profilauswahl: max. Stützweiten, Spurmittenmaße, Trägerlängen

Profil KBK		Traglast (kg)						
		80	125	250	500	1000	1600	2000
100	Spurmittenmaß l_{kr}	2,85	2,6					
	Trägerlänge l_{HT}	3,0	3,0					
I	Spurmittenmaß l_{kr}	4,65	4,6	2,75				
	Trägerlänge l_{HT}	6,0	5,0	3,0				
II-L	Spurmittenmaß l_{kr}		7,0	6,1	3,7			
	Trägerlänge l_{HT}		8,0	7,0	4,0			
II	Spurmittenmaß l_{kr}			7,45	5,9	3,5		
	Trägerlänge l_{HT}			8,0	7,0	4,0		
III	Spurmittenmaß l_{kr}				8,4	6,3	4,3	3,6
	Trägerlänge l_{HT}				9,0	7,0	5,0	4,0

Zweiträger-Hängekrane – Große Hubhöhen, Spannweiten und Traglasten

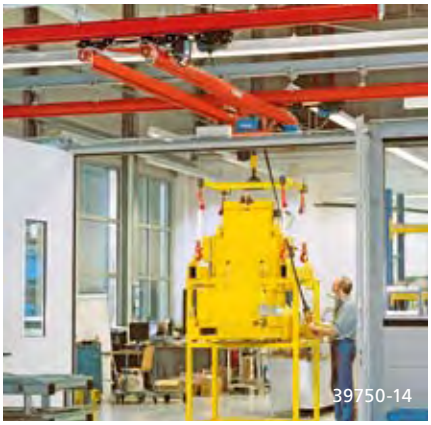

Zweiträger-Hängekrane aus dem KBK classic-Baukasten zeichnen sich durch günstige Baumaße und geringes Eigengewicht aus. Hinzu kommt, dass ihre pendelnde Aufhängung die durch Pufferstöße oder bei Anfahr- und Bremsvorgängen auftretenden Horizontalkräfte weitgehend aufnimmt. Sie eignen sich auch für in Leichtbauweise erstellte Hallen.

Große Hubhöhen
Durch Anordnung des Hubwerks zwischen den beiden Kranträgern werden von KBK classic-Zweiträgerkranen große nutzbare Hubhöhen erreicht.

Große Spannweiten
KBK classic-Zweiträgerkrane lassen sich auch an mehreren Kranbahnen aufhängen und ermöglichen so größte Spannweiten zur Überbrückung ausgedehnter Lager- und Produktionsflächen.

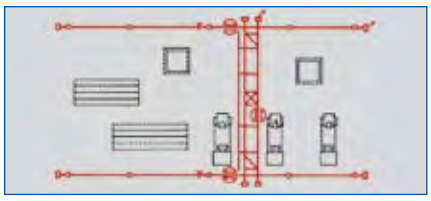

Die Leitungsträger für die Stromzuführung fahren in den Bahn- oder den Kranträgerprofilen. Bei Bedarf kann der Hängesteuerschalter über eine zusätzlich angebrachte Schiene auch unabhängig von der Katze verfahren werden.

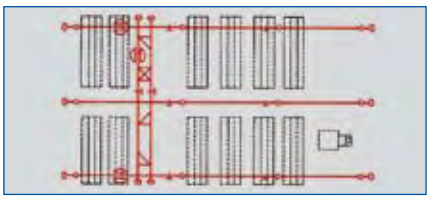

Überbrückung ausgedehnter Lager- und Produktionsflächen durch Mehrfachaufhängung für größte Spannweiten.

Profilauswahl: max. Stützweiten, Spurmittenmaße, Trägerlängen

Profil KBK		Traglast (kg)							
		80	125	250	500	1000	1600	2000	3200
100	Spurmittenmaß l_{kr}	4,4	3,8						
	Trägerlänge l_{HT}	5,0	5,0						
I	Spurmittenmaß l_{kr}		6,2	5,0	3,1				
	Trägerlänge l_{HT}		9,0	6,0	4,0				
II-L	Spurmittenmaß l_{kr}			7,6	6,5	4,3			
	Trägerlänge l_{HT}			10,0	7,0	5,0			
II	Spurmittenmaß l_{kr}				8,8	6,1	4,6	3,6	
	Trägerlänge l_{HT}				11,0	7,0	5,0	4,0	
III	Spurmittenmaß l_{kr}					9,1	7,4	6,3	4,2
	Trägerlänge l_{HT}					14,0	9,0	7,0	5,0

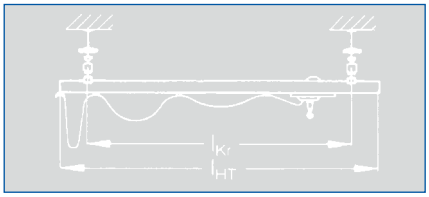

Ausleger- und Ausschiebekrane – Großer Überhang, konstant oder variierbar

Wollen Sie mit Ihren Kranen die zu fördernden Lasten auch noch weit außerhalb der Kranbahn bewegen – mit KBK machen wir es möglich.

70246

Auslegerkrane
KBK ergo-Auslegerkrane werden mit Kranträgern ausgerüstet, die bis zu 2,5 m über das Spurmittenmaß hinausragen können. So lassen sich mit ihnen beispielsweise Hallenbereiche erreichen, die nachträglich angebaut wurden.
Oder sie können unter Lüftungskanälen, Heizstrahlern, Medienleitungen o. Ä. hindurchfahren, die sich zwischen Wand und Decke befinden und dazu führen, dass die Kranbahn einen größeren Abstand zur Wand einhalten muss.

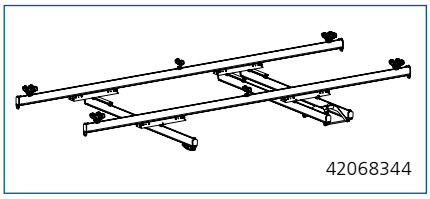
42068344

Maximal zulässige Überfahrmaße*
*nach Profil- und Ausschiebetyp; darüber hinaus auch von der Hublast abhängig

	l_{A1}		
	KBK I	KBK II-L	KBK II
Einträgerkran	–	1,5 m	1,8 m
Zweiträgerkran	1,6 m	2,3 m	2,5 m

Ausschiebekrane
KBK classic- bzw. KBK ergo-Ausschiebekrane haben zusätzliche, unterhalb oder zwischen den Kranträgern befindliche Träger.
Diese können, je nach Ausführung, auf einer oder auf beiden Seiten über das Spurmittenmaß hinausgeschoben werden. Dadurch lassen sich auch in schwer zugänglichen Bereichen, wie z. B. zwischen Säulen und Stützen, Hebe- und Positionieraufgaben exakt ausführen.

37701-2

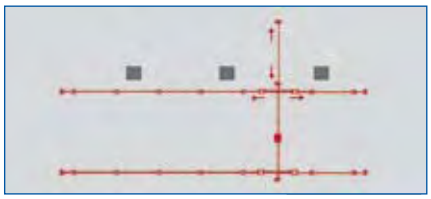

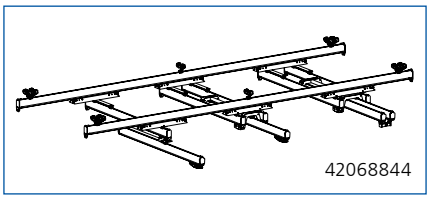
42068844

Maximal zulässige Überfahrmaße*
*nach Profil- und Ausschiebetyp; darüber hinaus auch von der Hublast abhängig

	l_{A1max}	
	KBK II-L	KBK II
A1/1	1,5 m	1,8 m
B2/1	1,5 m	2,0 m
B2/2	2,3 m	2,5 m

Manipulatorkrane – Ergonomisch optimale Lasthandhabung

Durch Einsatz von KBK ergo-Bauteilen können Zweiträger-Hängekrane auch als Manipulatorkrane ausgeführt werden. Diese lassen sich exakt auf die jeweiligen Lasten, Arbeitsvorgänge und Umfelder abstimmen.
So ermöglichen sie es,

- Werkstücke und Baugruppen in die zur Bearbeitung günstigsten Positionen zu bringen,
- Arbeitsplätze, Maschinen und Anlagen von überall her zu beschicken,
- Arbeitsgänge auch außerhalb des Aufhängungsbereichs auszuführen, so dass sich der Arbeitsbereich vergrößert.

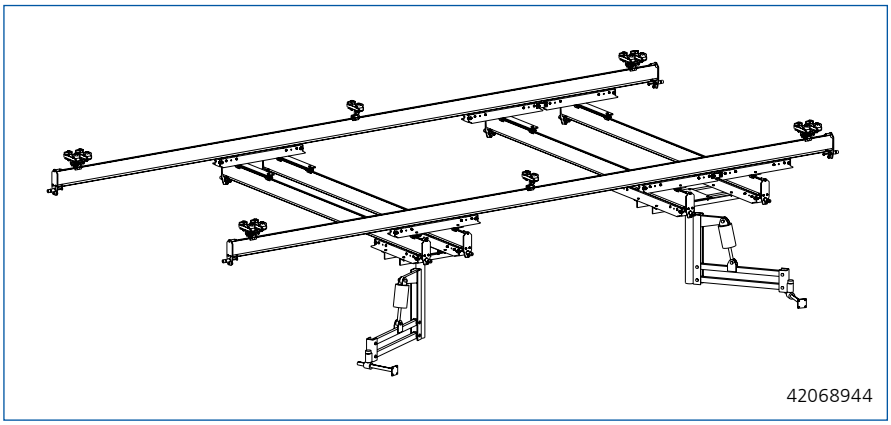

Innovativ und zukunftssicher
Manipulatorkrane werden mit ausgewählten KBK ergo-Komponenten erstellt. Sie zeichnen sich dadurch aus, dass sie der Schwerkraft entgegengerichtete Kräfte zuverlässig aufnehmen.

Hinzu kommt große Positioniergenauigkeit, gepaart mit hoher Arbeitsgeschwindigkeit. So können Sie Handhabungsvorgänge nach ergonomischen Gesichtspunkten optimieren und sie zugleich außerordentlich effizient gestalten.

Schnell nachrüstbar
Falls Sie über Zweiträger-Hängekrane aus dem KBK classic-Baukasten verfügen, lassen sich diese schnell und problemlos mit KBK ergo-Komponenten zu Manipulatorkranen umrüsten.

Stapelkrane, Portalkrane – Umschlagspezialisten für Lager und Betrieb

Stapelkrane
Stapelkrane aus dem KBK classic-Baukasten bestehen im Wesentlichen aus einem KBK classic-Zweiträger-Hängekran und einer speziellen Stapelkatze. Sie bewähren sich vor allem dort, wo Stückgüter, Behälter oder Paletten mit Gewichten bis 500 kg transportiert, sortiert und gelagert werden sollen. Dabei ermöglichen sie es, alle Aufgaben in einem Arbeitsgang auszuführen, und ersparen Leitern, Kommissionierwagen und andere Hilfsmittel.

Die Stapelkatze wird mit Gabeln, Dornen, Greifzangen oder anderen, auf das Fördergut abgestimmten Lastaufnahmemitteln ausgestattet. Sie lässt sich leicht von Hand verfahren und hat einen Schwenkbereich von 360°.

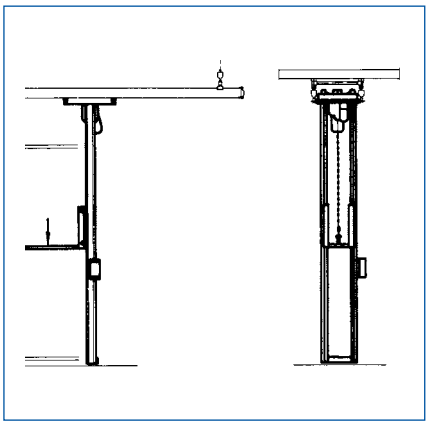

Portalkrane
Portalkrane aus dem KBK classic-Baukasten bewähren sich mit ihren Tragkräften bis 1.000 kg überall dort, wo ein Hängekran zu aufwendig ist oder nicht installiert werden kann. Sie lassen sich auf ebenen, glatten Böden mühelos verfahren und leicht manövrieren, so dass sie bei Reparatur- und Montagearbeiten oft ein optimales Hilfsmittel bilden.

In vielen Fällen ist es besonders von Vorteil, dass sich KBK classic-Portalkrane mit wenigen Handgriffen in gut zu transportierende Teile zerlegen und an anderen Einsatzorten schnell wieder aufbauen lassen. Dabei kann ihr Spurmittenmaß in weiten Bereichen stufenlos eingestellt werden.

Kranbahn-Tragkonstruktionen – Maßgeschneiderte Lösungen

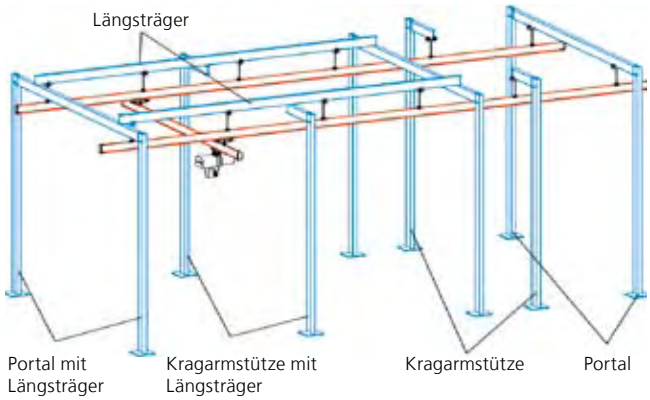

Bauform	Aufhängung KBK	Profil
Kragarmstütze	direkt	HE-A (Stütze), IPE (Kragarm)
Kragarmstütze mit Längsträger	am Längsträger	HE-A (Stütze), HE-A (Kragarm), IPE (Längsträger)
Portal	direkt	HE-A (Stütze), IPE (Riegel)
Portal mit Längsträger	am Längsträger	IPE (Stütze), IPE/HE-A (Riegel), IPE (Längsträger)

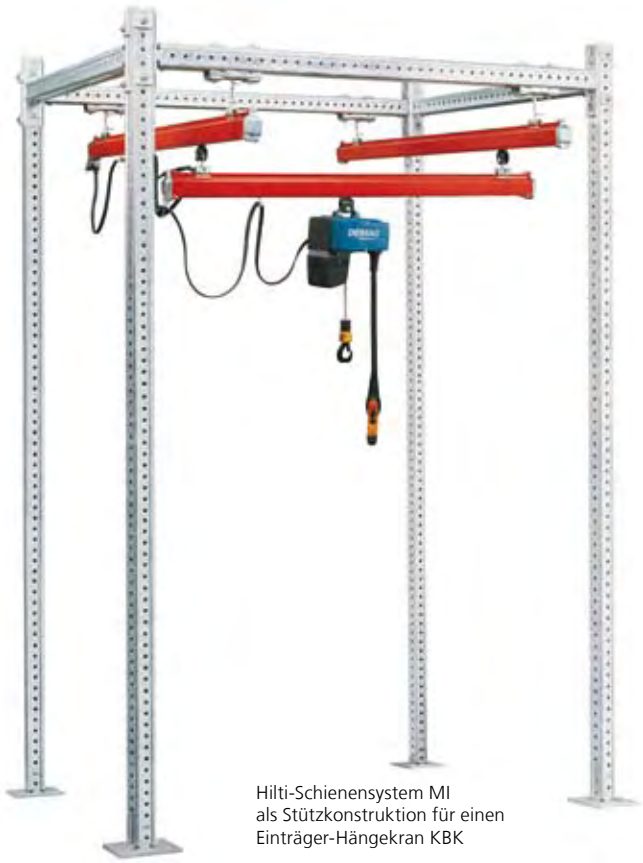

Hilti-Schienensystem MI als Stützkonstruktion für einen Einträger-Hängekran KBK

Selbst dort, wo Hallendecken und Dachkonstruktionen nicht tragfähig sind, lassen sich KBK-Anlagen verwirklichen. Mit einer Reihe von standardisierten Stahlbaukomponenten können schnell und sicher individuelle Stützkonstruktionen errichtet werden. Daran lassen sich direkt oder über Längsträger die gewünschten Hängebahnen oder Kranbahnen befestigen.

Alle Stützen werden mit Fußplatten, die der Bauform entsprechend dimensioniert sind, geliefert. Zur Befestigung stehen wahlweise die Varianten Fundamentbefestigung mit Ankerstangen oder Dübelbefestigung mit Verbundankern zur Verfügung.

Als Alternative zum klassischen Stahlbau kann bei Anlagen mit einer Tragfähigkeit bis 500 kg das Hilti-Schienensystem MI zur Erstellung einer Stützkonstruktion eingesetzt werden. Es ist ebenfalls modular aufgebaut, kann somit auf Ihre individuellen Anforderungen angepasst werden und ist dabei sehr montagefreundlich.

Bauteile des Kranbaukastens KBK classic

Profile
Die Grundelemente sind kaltgewalzte Spezialprofile aus Stahl in fünf unterschiedlichen Baugrößen:

KBK 100	Traglast bis 125 kg
KBK I	Traglast bis 500 kg
KBK II-L	Traglast bis 1.000 kg
KBK II	Traglast bis 2.000 kg
KBK II-R	KBK II mit innenliegender Stromzuführung, 5-polig
KBK II-T	verstärktes KBK II-Profil, einsetzbar bei Ein- und Zweiträgerhängekranen
KBK III	Traglast bis 3.200 kg

Alle Bauteile einer Profilgröße, wie Gerad- und Bogenstücke, Weichen, Schwenkscheiben, Absenkstationen u. v .a., sind standardisiert und haben gleiche Anschlussmaße. Sie lassen sich ohne weiteres kombinieren und durch Steck-Schraub-Verbindungen problemlos miteinander verbinden.

24465

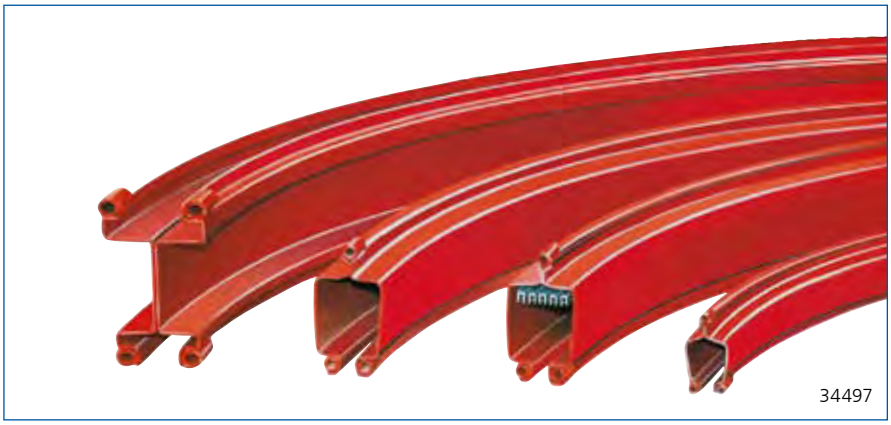
34497

Aufhängungen
Um in der Deckenkonstruktion sowohl das Auftreten von Biegemomenten als auch weitgehend das von Horizontalkräften zu vermeiden, werden die Profile pendelnd aufgehängt.

Kunststoffschalen in den Kugelgelenken mildern Stöße und Geräusche. Zugleich reduzieren sie den Wartungsaufwand. Durch die Gewindestangen, mit denen die Kugelgelenke miteinander verbunden sind, lässt sich die Bahnhöhe exakt einstellen.

Gerad- und Bogenstücke
Die Profile für Traglasten bis 2.000 kg sind Hohlprofile mit innenliegenden, geschützten Laufflächen.

Für Traglasten bis 3.200 kg gibt es das Außenläuferprofil KBK III.
Die Profile KBK II und KBK III können auch mit integrierten Schleifleitungen geliefert werden.

Bei Hängekranen können für Kranbahn und Kranträger auch verschiedene Profilgrößen verwendet werden. Alle Bauteile sind gegen Korrosion geschützt – sie sind entweder mit einem Fertiganstrich versehen, verzinkt oder KTL-beschichtet.

29463

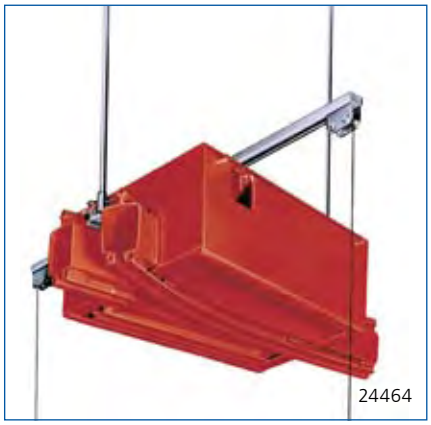

24464

Weichen
In geschlossener, kompakter Bauweise ausgeführte Weichen ermöglichen das Verzweigen und Zusammenführen der Förderstrecken. Sie sind zum Verstellen von Hand sowie zum elektrisch oder pneumatisch angetriebenen Verstellen durch teil- oder vollautomatische Steuerungen lieferbar.

24463

Schwenkscheiben
Schwenkscheiben ermöglichen den Richtungswechsel auf kleinstem Raum. Integrierte mechanische Sicherungen verhindern ein Ein- oder Ausfahren von Katzen während des Schwenkvorgangs. Die Verstellung kann von Hand oder elektrisch erfolgen.

39091

Handfahrwerke
Mit wälzgelagerten Kunststofflaufrollen ausgerüstet, lassen sich Handfahrwerke leicht verfahren. Die Rollen sind wartungsfrei und langlebig. Sie dämpfen wirkungsvoll alle Stöße und laufen geräuscharm.

39208-1

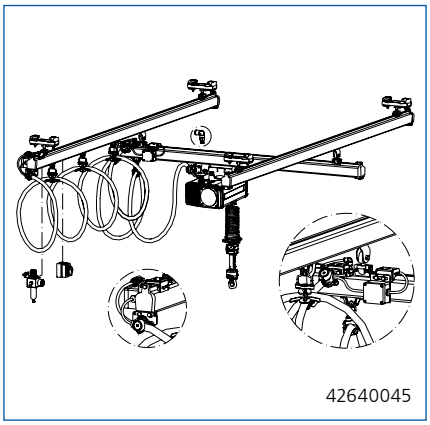
42640045

24736

Reibradfahrantriebe
Durch große Reibräder mit hohem Reibbeiwert sorgen Reibradfahrantriebe dafür, dass Antriebsdrehmomente sicher übertragen werden. Federn pressen die Antriebsräder mit konstantem Druck gegen die Fahrfläche. Der Kraftschluss zwischen Fahrantrieb und Bahn ist somit unabhängig von Position und Gewicht der angehängten Last. Zugleich zeichnen sich die Reibradfahrantriebe durch geräuscharme Arbeitsweise aus.

Je nach zu bewegender Last und gewünschter Fahrgeschwindigkeit stehen unterschiedliche Antriebe zur Verfügung. Außerdem sind stufenlose Fahrantriebe und ein pneumatischer Antrieb zur Unterstützung der Bewegung von Handhabungsgeräten erhältlich.

Energiezuführung
Für die Stromzuführung werden vorzugsweise Flachleitungen verwendet. Beim Einsatz von mehr als zwei Kranen auf einer Kranbahn oder von mehr als zwei Katzen in einer Hängebahn sowie bei Ringbahnen, Bahnausrüstungen mit Weichen, Schwenkscheiben, Verriegelungen oder Absenkstationen sorgen Schleifleitungen für die Stromzuführung: bei KBK II-R innenliegende 5-polige, bei KBK III bis zu 10-polige Einzelschleifleitungen. Alle Stromzuführungen sind robust und wartungsarm.

Für den Betrieb moderner Handhabungsgeräte wird häufig Druckluft bzw. Strom und Druckluft benötigt. Sie können über ein besonders leichtgängiges Wendel-Schleppleitungssystem zugeführt werden.

Absenkstationen
Absenkstationen werden vor allem in geschlossenen Hängebahn-Anlagen eingebaut, um Lasten an festgelegten Stellen aufzunehmen und abzusetzen. Dadurch erübrigen sich Hubwerke. In den abgesenkten Bahnstücken sind die Fahrwerke mechanisch arretiert. In der Bahn verhindern mechanische Sperren, dass Fahrwerke nachlaufen.

Verriegelung
Mit Verriegelungen lassen sich Einträger-Hängekrane mit Einschienen-Hängebahnen so miteinander verbinden, dass die Krankatze auf die Hängebahn-Schiene überfahren kann. Ist die Verriegelung nicht aktiviert, fährt der Kran berührungslos an den Überfahrstücken vorbei.

24205

KBK ergo-Bauteile

Mit KBK ergo-Komponenten lassen sich auch Krane ausführen, bei denen entgegen der Schwerkraft gerichtete Kräfte auftreten. Dies kann bei Ausleger-, Ausschiebe- und Manipulatorkranen der Fall sein.

Aufhängungen
Ausgerüstet mit integrierten Dämpfungselementen, nehmen KBK ergo-Aufhängungen Kräfte und Momente aus den verschiedenen Richtungen auf.

37061

38443-1
38436-1

Fahrwerkstraversen
Fahrwerkstraversen sorgen für höhere Steifigkeit und steigern die Positioniergenauigkeit.

37052

Fahrwerke
KBK ergo-Fahrwerke sind mit gelenkig gelagerten Achsen sowie entsprechend dimensionierten Rollen zur seitlichen Führung ausgestattet.
So nehmen sie zuverlässig die zusätzlichen nach oben und horizontal gerichteten Kräfte und Momente auf.

Dämpfung
Bei starren Systemen mit nicht auspendelnden Lasten ist eine spezielle Dämpfung erforderlich. In die Endkappen integriert, halten Stoßdämpfer die auf alle Bauteile und Baugruppen sowie auf die Oberkonstruktion einwirkenden Belastungen gering.

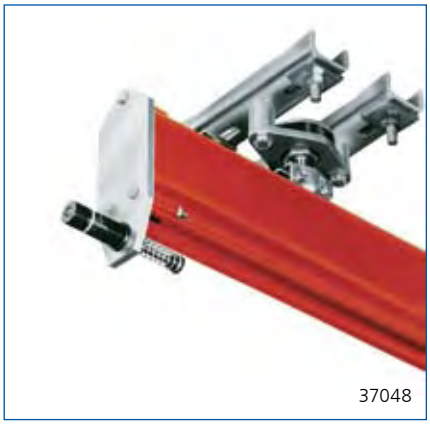
37048

Katzrahmen
Der eigens entwickelte Katzrahmen bildet ein stabiles, hoch belastbares System zur Befestigung individuell ausgerüsteter Hubwerke und Manipulatoren.

38456-1

KBK Aluline – die Leichten

Bereiche, in denen die verschiedensten Hebe-, Förder- und Handhabungsaufgaben durch leichtere Bahn- und Krananlagen ausgeführt werden sollen, sind die Einsatzgebiete von KBK Aluline.

Wo auch immer und um was es auch immer geht
Ob in Industrie-, Handels- und Dienstleistungsbetrieben, ob in speziellen Fertigungsräumen und Versandlagern oder in Theatern, – auch Fotoateliers und Studios – Anlagen aus KBK Aluline sind optimal.

Typisch für KBK Aluline sind
- ausgesprochen geringes Gewicht bei hoher Steifigkeit
- sehr hohe Genauigkeit
- eloxierte Oberfläche mit attraktiver Optik
- besonders montagefreundlich
- kompakte Bauweise

38450-8

39034-3

38450-10

Mit KBK Aluline lassen sich sowohl Ein- und Zweiträger-Hängekrane für flächendeckende Transporte als auch gerade Einschienen-Hängebahnen zur geradlinigen Verbindung zwischen Arbeitsplätzen realisieren.

Standardanlagen werden pendelnd aufgehangen (KBK classic Aufhängungen).

Bei Ausleger- und Manipulatorkranen werden KBK Aluline ergo-Komponenten eingesetzt.

Aluminium- und Stahlprofil können innerhalb einer Anlage kombiniert werden. Z. B. kann als Kranbahn ein Stahlprofil und als Kranträger ein leichtes Aluminiumprofil eingesetzt werden.

Flexibel und ausbaufähig für den Einsatz in vielen Bereichen
Nicht zuletzt lassen sich vorhandene Anlagen jederzeit durch Zusatz neuer oder Austausch vorhandener Baueinheiten leicht und kostengünstig an geänderte Aufgabenstellungen anpassen.

Einfache und sichere Handhabung
Durch geringes Eigengewicht und leichtgängige Fahrwerke sind die Krane bequem von Hand verfahrbar. Sie bieten die Gewähr, dass sich auch schwere und unhandliche Werkstücke sicher handhaben lassen.
KBK Aluline-Hängekrane können einfach an der Hallendecke oder an der Dachkonstruktion aufgehängt werden. Zusätzliche Stützen für die Kranbahn sind nicht erforderlich. So lassen sich Teilbereiche einer Halle kostengünstig und technisch optimal mit Hängekranen ausrüsten.

Einträgerkrane, handverfahrbar für kleinere Lasten, Zweiträgerkrane für größere Lasten und größere Spannweiten, elektrische oder pneumatische Fahrantriebe sind möglich.

Zweiträgerkrane haben durch die Anordnung des Hebezeugs zwischen den Kranträgern gegenüber den Einträgerkranen günstigere Einbaumaße und erzielen so größtmögliche Hakenwege. In Verbindung mit KBK Aluline ergo-Bauteilen eignen sie sich auch ideal als **Manipulatorkrane** für den Einsatz moderner Handhabungssysteme.

Einschienen-Hängebahn

Profil		Hublast G_H (kg)				
		80	125	250	500	1000
Aluline 120	l_w (m)	5,0	4,1	2,5	1,6	
Aluline 180	l_w (m)		7,2	5,8	3,5	2,1

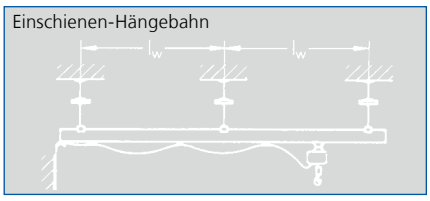

Einträger-Hängekran

Profil		Hublast G_H (kg)				
		80	125	250	500	1000
Aluline 120	l_{Kr} (m)	4,8	4,6	2,9		
	l_{HT} (m)	6,0	5,0	3,0		
Aluline 180	l_{Kr} (m)		7,4	6,3	3,9	1,9
	l_{HT} (m)		8,0	7,0	4,0	2,0

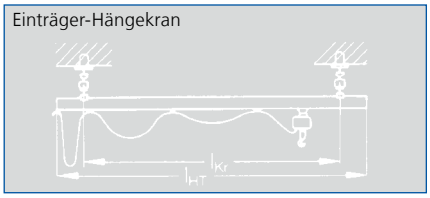

Zweiträger-Hängekran

Profil		Hublast G_H (kg)				
		80	125	250	500	1000
Aluline 120	l_{Kr} (m)		6,4	4,9	3,4	
	l_{HT} (m)		8,0	6,0	4,0	
Aluline 180	l_{Kr} (m)			7,9	6,8	4,8
	l_{HT} (m)			8,0	7,0	5,0

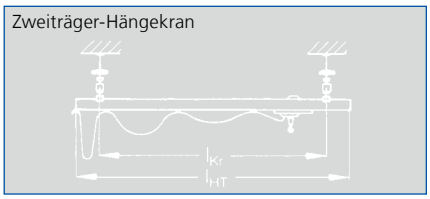

L_w = Bahn-Aufhängeabstand L_{Kr} = Kranspurmittenmaß L_{HT} = Kranträgerlänge

KBK Aluline Bauteile

Einfach und sicher zu montieren
Der Kranbaukasten KBK Aluline ermöglicht nahezu beliebig dimensionierte Hängekran- und Hängebahnanlagen. Dazu werden die bis zu acht Meter langen Schienen durch vier Anker sicher und zuverlässig miteinander verbunden. Der Zusammenbau geht schnell und exakt von der Hand und kann in Eigenregie durchgeführt werden.

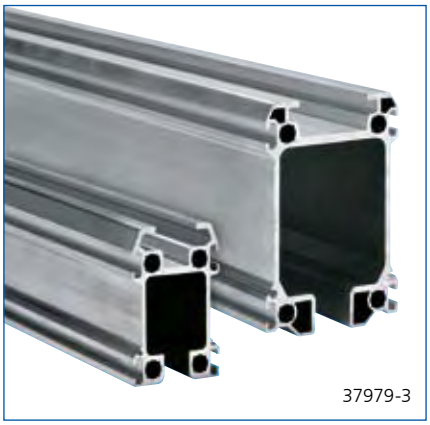

Profile
Grundbaustein ist ein Schienenprofil, das in zwei Baugrößen zur Verfügung steht. Der für Aluminium typische, mattsilberne Farbton ihrer eloxierten Oberflächen lässt die KBK Aluline-Profile nahezu schwerelos wirken. Hohlkammern im oberen und unteren Bereich gewährleisten eine hohe Steifigkeit der Profile. Nuten ermöglichen die einfache Anbringung von Anbauten an das Profil.

Fahrwerke
Die Fahrwerke mit Kunststofflaufrollen und lebensdauergeschmierten Wälzlagern laufen leicht und leise. KBK classic-Fahrwerke weisen einen gelenkigen, momentfreien Lastanschluss auf. KBK ergo-Fahrwerke können auch gegen die Schwerkraft gerichtete Kräfte sicher aufnehmen.

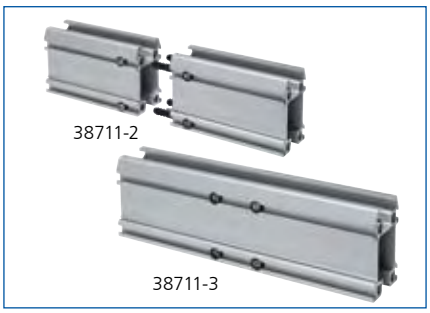

Stoßverbindungen
Durch aufeinander abgestimmte Anschlussmaße und präzise Steck-Schraub-Verbindungen können KBK Aluline-Profile schnell und exakt montiert werden.

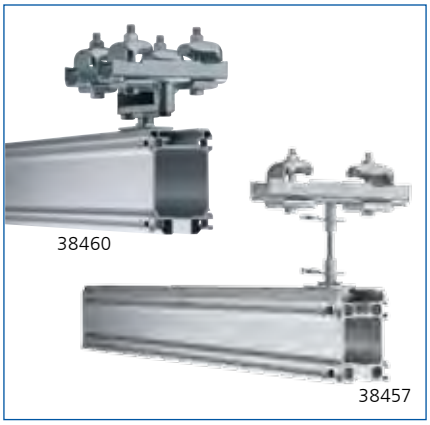

Aufhängungen
Standardsysteme erhalten KBK classic-Aufhängungen. Sie stellen durch ihre beweglichen, doppelkardanischen Kugelgelenke einen momentarmen Anschluss an die Tragkonstruktion sicher. Spezielle Systeme, die auch Gegenkräfte aufnehmen sollen, werden mit KBK ergo-Aufhängungen ausgeführt.

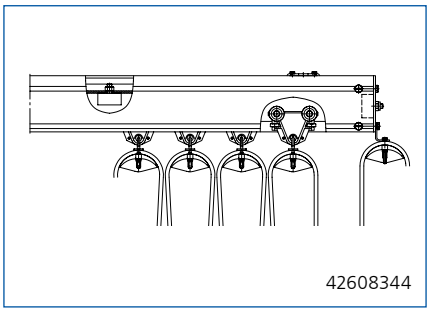

Stromzuführung
Als hoch flexible und kältefeste Flachleitungen ausgeführt, werden einzelne Leitungen von Gleitschuhen, mehrere Leitungen von Leitungswagen getragen.

Kompakthebezeuge – Mit Kette oder Seil

Die Demag-Kompakthebezeuge bieten eine Vielfalt an Tragfähigkeiten, Geschwindigkeiten und Ausstattungsvarianten bei höchster Zuverlässigkeit und Sicherheit. Sie lassen sich maßgeschneidert in Industrie, Handwerk und Handel einsetzen. Ergänzt werden die Kompakthebezeuge durch eine Vielzahl an Lastaufnahmemitteln für jede Aufgabenstellung.

Der **Demag-Kettenzug DC-Pro** für Traglasten bis zu 5.000 kg ist in zwei Versionen erhältlich: als DC-Pro mit Steuerschalter DSC und als **Demag-Manulift DCM-Pro** für das schnelle Einhand-Last-Handling. Sie besitzen ein breites Spektrum an integrierten Standards, sind sehr bediener- und servicefreundlich und zeichnen sich durch hohen Sicherheitsstandard und optimale Wirtschaftlichkeit aus.

Mit dem stufenlos geregelten **Demag-Kettenzug DCS-Pro** lassen sich empfindliche Teile sanfter und sicherer heben, senken und positionieren.

Im Teillastbereich können die Hubbewegungen dank der nahezu doppelt so hohen Hubgeschwindigkeit durch Pro-Hub noch schneller ausgeführt werden.

Auch die stufenlose Variante ist als **Manulift DCMS-Pro** für Einhand-Bedienung verfügbar.

Der **Demag-Kettenzug DC-Com** ist eine günstige, qualitativ hochwertige Einstiegsvariante mit Basisausstattung für Traglasten bis 2.000 kg – genau richtig für den gelegentlichen Gebrauch.

38988-2

Die **Seilwinde SpeedHoist** wurde speziell für die schnelle Handhabung von Lasten bis 160 kg entwickelt. Ideal also für zügige Umsetzprozesse z. B. in der Serienproduktion oder in Komissionierbereichen.
Die Steuergriffe D-Grip und Wippengriff sorgen für eine präzise, extrem leichtgängige und damit ermüdungsfreie Steuerung. Die Handbewegung des Bedieners wird exakt in eine stufenlose Hubbewegung der Last umgesetzt.

Mit dem pneumatischen **Seilbalancer D-BP** mit einer Tragfähigkeit bis 110 kg lassen sich Lasten geradezu schwerelos positionieren und handhaben. Es gibt ihn mit verschiedenen Steuerungen:

- Auf-/Ab-Steuerung mit DSK-Steuerschalter oder Manulift-Bedienelement
- Balanciersteuerungen für konstante Lasten
- Handkraftsteuerung zur intuitiven Bedienung

Auch hier können verschiedene Lastaufnahmemittel über die bewährte Schnellwechselkupplung angekoppelt werden.

38995-5
38997-3

Bauteile für manuelle und automatische Steuerungen

Anlagen aus dem Demag-Kranbaukasten KBK können wahlweise mit Handbedienung oder mit teil- oder vollautomatischen Steuerungen ausgerüstet werden. Alle Baugruppen entsprechen den neuesten DIN- und VDE-Vorschriften sowie Unfallverhütungsvorschriften und allen internationalen Regeln und Vorschriften.

27192 38283-2 19198

Hängesteuerschalter DSK, DSE und DST

Durch schräges Hängen und ergonomisch richtige Gehäuseform erlauben diese Hängesteuerschalter natürliche Körperhaltung und ermüdungsarme Handhabung.

Die DSE- und DST-Schalter bieten zahlreiche Schaltkombinationen für Hubwerk, Katze und Kran und können auch zur Ansteuerung von Maschinen und Anlagen genutzt werden.

39030-1 39812 39494-1

Funksteuerung DRC-MP

Zur kabellosen Steuerung von KBK-Anlagen sowie anderen Kranen, Hebezeugen, Tore, Maschinen oder Anlagen. Geeignet für maximal drei Achsen.

- wahlweise mit Tasten- oder Joystick-Sender
- schock- und temperaturresistente Gehäusekonstruktion
- sichere Datenübertragung

35975

38703-9

Infrarot-Fernsteuerung Dematik IR

Zur kabellosen Steuerung von KBK-Anlagen sowie anderen Einrichtungen oder Maschinen. Erhältlich in drei Baugrößen.

- Ergonomisches Sendergehäuse mit Tragetasche
- Reichweitenbegrenzung ca. 40 m
- einfache Nachrüstung

Frequenzumrichter
Durch Frequenzumrichter, die an gegebene Arbeitsabläufe anpassbar sind, lässt sich z. B. die Geschwindigkeit von Fahrantrieben stufenlos regeln.

Integrierte Elektrik
Direkt an den zu steuernden Geräten angeordnet und mit Steckverbindungen ausgerüstet, sichert die integrierte Elektrik einen einfachen und schnellen Anschluss von Steuerschaltern und Zuleitungen. Durch Dauerversuche wird die integrierte Elektrik unter anderem auf Schock- und Rüttelfestigkeit sowie Funktionstüchtigkeit bei Temperaturschwankungen und unterschiedlichen klimatischen Bedingungen geprüft.

Speicherprogrammierbare Automatisierungssysteme SPS
Diese Systeme lösen jede Automatisierungsaufgabe der Fördertechnik technisch und wirtschaftlich optimal. Aus kompakten Baugruppen bestehend, lassen sich die ausgeführten Steuerungen jederzeit erweitern. Die Abläufe können auch visualisiert werden.

Lastmesseinrichtungen
Optional sorgen elektronische Lastmesseinrichtungen an den Hubwerken für Überlastschutz und damit für größtmögliche Sicherheit bei wirtschaftlicher Auslastung. Das Leistungsspektrum kann durch Summenerfassung sowie digitale Lastanzeigen erweitert werden.

Impulsgeber
In die Elektromotoren einbaubare Impulsgeber liefern zählbare Signale zum drehrichtungsabhängigen Erfassen und Messen der Geschwindigkeit. Die Geräte sind automatisierbar.

Lastaufnahmemittel

39225

20121

20119

20120

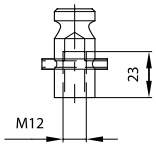

41111301

Mechanische Lastaufnahmemittel
Als mechanische Lastaufnahmemittel werden im Wesentlichen Greifer, Dorne, Ladegabeln, Lasthaken und Zangen eingesetzt. Sie werden vornehmlich mit flexiblen Hebezeugen, z. B. dem Manulift oder dem Seilbalancer kombiniert.

Der Anschluss erfolgt über die Schnellwechselkupplung. Die Lastaufnahmemittel verfügen über einen Kupplungsstift mit Verdrehsicherung, der in die Schnellwechselkupplung einrastet.

36514

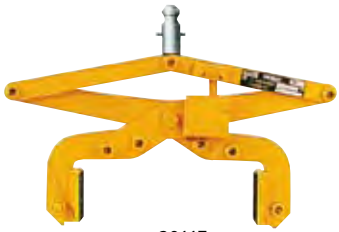

20117

38721-2

Sowohl Greifer als auch Zangen beruhen vielfach auf einem Scherenmechanismus. Insbesondere der Parallelgreifer PGS bietet, ausgestattet mit verschiedenen Greifbacken, zahlreiche Einsatzmöglichkeiten, z. B. als Wellen-, Systembehälter- oder Kistengreifer.

Lastaufnahme-Magnete
Das Programm an Lastaufnahme-Magneten umfasst

- kompakte Permanentmagnete DPMN, geeignet für Flach- und Rundmaterial, netzunabhängiger Betrieb
- Batteriemagnete DBM 34/68 in rechteckiger Bauform, netzunabhängiger Betrieb
- Elektromagnete R15–30, Einzelmagnete in runder Bauform mit Riesenkräften, serienmäßig mit integriertem Gleichrichter und Schalter

38476
36387
19763

37325-1
37355-3

Vakuum-Lastaufnahmemittel
Die Vakuum-Lastaufnahmemittel können über Injektoren durch Druckluft und über elektrische Vakuumpumpen oder -gebläse betrieben werden. Letztere arbeiten mit vergleichsweise geringem Unterdruck, jedoch hohem Volumenstrom und bewähren sich bei luftdurchlässigen Werkstücken wie z. B. Textilien und Kartons.

An Optionen sind verfügbar: Einrichtung zum Beaufschlagen der Saugplatten mit Druckluft zum schnellen Absetzen der Lasten und Sicherheitsschaltung bzw. Unterdruckspeicher zum Aufrechterhalten der Saugkraft bei Energieausfall.

Säulenschwenk-, Säulendreh- und Wandschwenkkrane – effektive Helfer am Arbeitsplatz

Säulenschwenk-, Säulendreh- und Wandschwenkkrane tragen entscheidend dazu bei, dass Rüst- und Nebenzeiten deutlich verringert werden und unnötige Wartezeiten entfallen. Durch ein breites Spektrum an Baugrößen und Bauformen lassen sich diese Krane den unterschiedlichsten Anforderungen an die Hubkraft, den Schwenkbereich, die Ausladung und die Ausrüstung optimal anpassen – bis hin zu Kranen mit zwei Auslegern.

Wesentliches Merkmal aller Varianten ist das niedrige Eigengewicht der Ausleger und die im Verhältnis dazu große Ausladung und hohe Tragfähigkeit. Normalerweise werden Demag-Dreh- und -Schwenkkrane komplett mit elektrischer Ausrüstung und Hubwerk einschließlich des passenden Fahrwerks geliefert, auf Wunsch jedoch auch ohne diese Komponenten. Besondere Hakenwege sind durch längere Säulen oder Sockel erreichbar. Bauteile zur Befestigung der Säulen auf Fundamenten oder auf vorhandenen Hallenböden stehen ebenfalls zur Verfügung.

Säulenschwenkkrane

Schwenkbereich 270°/300°

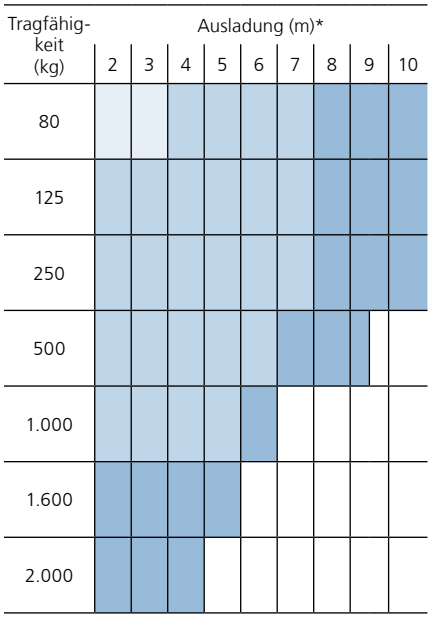

- Typ KBK 100 – Schwenkbereich ~270°. Auslegung nach H2B3. Siehe Techn. Datenblatt 203 564 44.
- Typ KBK I/II – Schwenkbereich ~300°. Auslegung nach H2B3. Siehe Techn. Datenblatt 203 564 44.
- Typ D-AS 270 – Schwenkbereich ~270°. Auslegung nach H2B2. Siehe Techn. Datenblatt 203 501 44.

Säulendrehkrane

Schwenkbereich n x 360°

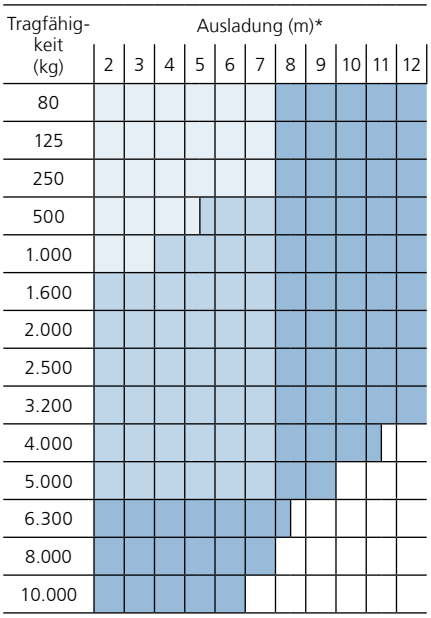

- Typ D-GS 360 – Schwenken von Hand. Auslegung nach H2B2. Siehe Techn. Datenblatt 203 501 44.
- Typ D-TS 360 – Schwenken von Hand oder mit elektr. Drehwerk. Auslegung nach H2B2. Siehe Techn. Datenblatt 203 501 44.
- Typ D-MS 360 – Schwenken von Hand oder mit elektr. Drehwerk. Auslegung nach H2B3. Siehe Techn. Datenblatt 203 501 44.

Wandschwenkkrane

Schwenkbereich 180°/270°

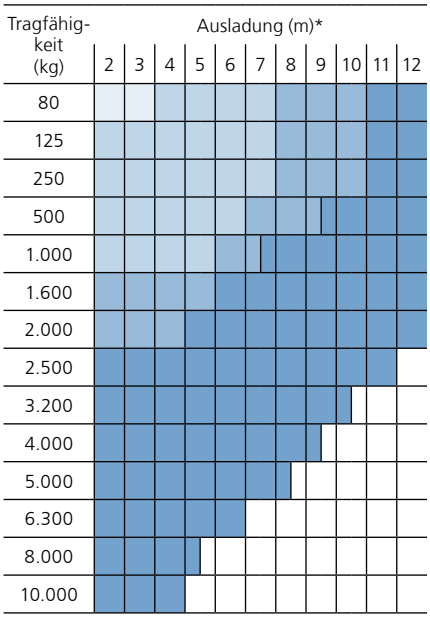

- Typ KBK 100 – Schwenken von Hand. Schwenkbereich ~270°. Auslegung nach H2B3. Siehe Techn. Datenblatt 203 564 44.
- Typ KBK I/II – Schwenken von Hand. Schwenkbereich ~270°. Auslegung nach H2B3. Siehe Techn. Datenblatt 203 564 44.
- Typ D-AW 180 – Schwenken von Hand. Schwenkbereich ~180°. Auslegung nach H2B2. Siehe Techn. Datenblatt 203 501 44.
- Typ D-GW 180 – Schwenken von Hand oder mit elektr. Drehwerk. Schwenkbereich ~180°. Auslegung nach H2B2. Siehe Techn. Datenblatt 203 501 44.

* Zwischenlängen sind möglich

Säulenschwenk- und Säulendrehkrane
Sie können an praktisch jeder Stelle installiert werden. Sie stehen völlig frei und eignen sich ideal als Arbeitsplatzkrane sowie für Freilagerplätze, für Verladerampen und für Hallen, in denen aus statischen Gründen andere Fördermittel ausscheiden. Der Flächenbedarf für die Säule ist minimal. Selbst dort, wo nur geringe Höhen zur Verfügung stehen, erreichen Säulenschwenk- und Säulendrehkrane maximale Hubwege.

Wandschwenkkrane
Sie benötigen keine Bodenfläche, da sie an tragfähigen Betonwänden oder Hallenstützen oder auch an Maschinen und Anlagen montiert werden. Die Ausleger der KBK-Wandschwenkkrane haben durch ihre abgespannte Bauweise ein geringes Eigengewicht und lassen sich so auch mit Last leicht von Hand schwenken.

Schnell und einfach planen mit dem KBK-Designer

www.kbk.demag-designer.de ist die Adresse, unter der alle wichtigen Daten und Fakten zum Kranbaukasten KBK hinterlegt sind. Diese Informations- und Planungsplattform gibt Ihnen eine umfassende Produktübersicht und stellt die technischen Daten bereit, die zur Projektierung benötigt werden.
Der KBK-Designer unterstützt Sie bei der Projektierung von KBK-Krananlagen aus Stahl und aus Aluminium sowie von Schwenk- und Drehkranen. Sie können entsprechende CAD-Zeichnungen herunterladen und in Ihre Zeichnungen integrieren.
Die praktische, durchdachte Bedienerführung bringt Sie schnell und unkompliziert zum Ziel und spart so viel Zeit. Im Anschluss können Sie per Klick Ihre konkrete Anfrage an uns übermitteln.

Sie können auch das nebenstehende Formular für Ihre Anfrage nutzen. Außerdem stehen Ihnen die Demag-Ingenieure mit kompetenter Beratung und Service zur Seite. Den Ansprechpartner in Ihrer Nähe erfahren Sie über die Demag-Infoline 02335 92-2922.

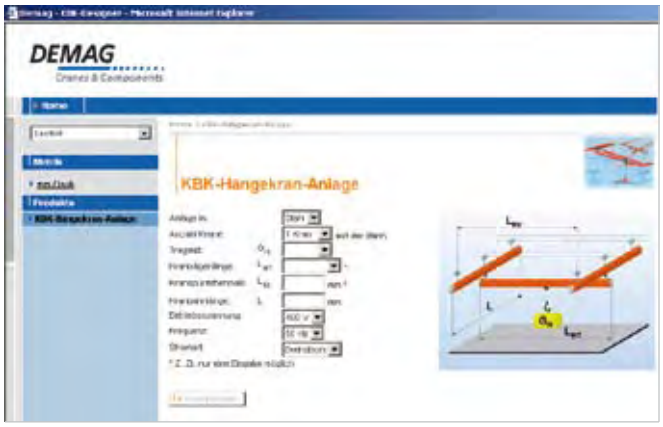

Anfrage

Demag Cranes & Components GmbH
Abt. Produktförderung HT
Postfach 67
58286 Wetter/Deutschland

per Telefax an
02335 92-2406

oder per E-Mail an
handling@demagcranes.com

Bitte richten Sie das Angebot/die Unterlagen an:

Firma

Postfach/Straße

PLZ/Ort

Ansprechpartner

Telefon/Durchwahl

Telefax

E-Mail

Vorprojektierung von KBK-Anlagen

Ich interessiere mich für

- ☐ Einschienen-Hängebahnen
- ☐ Einträger-Hängekrane
- ☐ Zweiträger-Hängekrane
- ☐ Manipulatorkrane (KBK ergo)
- ☐ Auslegerkrane (KBK ergo)
- ☐ Ausschiebekrane (KBK ergo)
- ☐ Säulenschwenkkrane
- ☐ Wandschwenkkrane
- ☐ Stapelkrane
- ☐ Portalkrane
- ☐ Kranbahn-Tragkonstruktionen

Ich bitte um

- ☐ Telefonischen Kontakt
- ☐ Angebot
- ☐ Detailinformation über _____

Daten zur geplanten Anlage

Gewicht des Transportgutes _____ kg

Beschreibung des Transportgutes _____

Hallenabmessungen
Breite _____ mm
Höhe _____ mm
Länge der Einschienenbahn/Kranbahn
_____ mm

Länge des Kranträgers _____ mm
Ausladungslänge des Manipulatorkrans _____ mm
Überhanglänge des Auslegerkrans _____ mm
Zwischenträgerlänge des Ausschiebekrans _____ mm
Auslegerlänge des Säulenschwenkkrans _____ mm
Auslegerlänge des Wandschwenkkrans _____ mm
Gewünschter Hakenweg _____ mm

Zusatzinformationen: _____

DEMAG
Cranes & Components

Demag Cranes & Components GmbH
Handling Technology
Postfach 67 · 58286 Wetter/Deutschland
Telefon +49(0)2335 92-0
Telefax +49(0)2335 92-2406
E-Mail handling@demagcranes.com
www.demagcranes.de

1008 DE 208 384 44 701 IS 152
Irrtümer, Druckfehler und technische Änderungen vorbehalten.
Printed in Germany 301106/2T